歯科用マイクロスコープ

PROSPECT COMPACT 2

プロスペクト・コンパクト2 シリーズ

NEW

PROSPECT COMPACT 2 Brilliant

プロスペクト・コンパクト2 ブリリアント

明るく鮮明な術野視認性とコストパフォーマンス性に優れたプロスペクト・コンパクト２にハイスペックバージョンの「Brilliant - ブリリアント -」が新登場。より繊細かつスムーズなアームワークを実現する「バランスアーム」や、内蔵フルハイビジョンカメラを標準装備し、術者の操作快適性、患者さまとのコミュニケーション性がさらに向上。

バランスアーム

新設計のバランスアームを搭載し、外部カメラなどのアクセサリー装着時における重量バランス変化を微細に調整が可能。顕微鏡ヘッド部の角度調整（前後・左右方向）もスムーズにおこなえます。

※Brilliant のみ標準装備

バリオディスト

対物レンズの焦点距離を 190mm～300mm（距離：110mm）の範囲で調整することができ、術中のクイックなフォーカシングが可能となります。

※全機種標準装備

可変式ワイドペアハンドル

ワーキングスペースを大きく確保できるワイドタイプハンドル。

※Brilliant のみ標準装備

フルハイビジョンカメラ内蔵　※Brilliant のみ標準装備

ハイスペックな光学的特性と、優れたＬＥＤ照明システムにより、ご好評をいただいているプロスペクト コンパクト２に、フルハイビジョンカメラを内蔵。

外部にアダプターやカメラを装着することなく、1920×1080（約207万画素）の高解像度映像を撮影・出力することができます。

Full HD 1080

［撮影画像解像度比較］

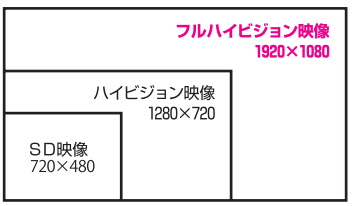

フルハイビジョン（ＳＤ映像の約6.8倍の情報量）

可搬型歯科用マイクロスコープ

PROSPECT COMPACT 2

プロスペクト・コンパクト2 シリーズ

プロスペクト・コンパクト2 シリーズは、優れた術野視認性はもちろんのこと、ユニットサイドに設置しやすいコンパクトさ、診療スペースにマッチする洗練されたデザイン、そして優れたコストパフォーマンス性を備えた歯科用マイクロスコープです。

明るく鮮明な術野を伝達するハイスペックな光学システム

優れた光学特性を持つ医療用レンズ

接眼、対物レンズには、医療用レンズとして定評のあるドイツ SCHOTT 社製レンズを採用。その優れた光学的特性により、視野径の広いクリアで明るい術野を術者に伝達します。

にじみのない鮮明な術野「アポクロマティックレンズ」

対物レンズには、波長毎に屈折率が異なることで生じる色収差（色ズレ）を高い精度で補正する、アポクロマティックレンズを採用。にじみのない鮮明な術野を視認できます。

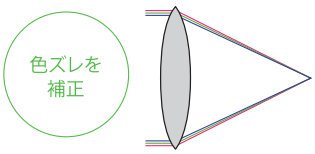

アポクロマティックレンズ
赤・緑・青などの三波長の色収差を補正

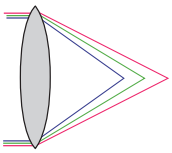

通常のレンズ
像面の前後的なズレが発生

5 段階のドラム式変倍機構。焦点距離は施術に適した 250mm

顕微鏡本体の両側に倍率切替ノブを配置し、接眼レンズから視線を逸らさずに、容易に観察倍率を変更できます。

対物レンズ倍率	0.4×	0.6×	1.0×	1.6×	2.5×
総合倍率	3.44×	5.36×	8.48×	13.6×	21.2×
視野径 (mm)	64.9	41.6	26.0	16.3	10.4

※作業距離 250mm に設定した場合

接眼レンズ	12.5×
対物レンズ焦点距離	250mm

5 段階
ドラム式

術野を的確に照らすライティングシステム

根管内部まで十分に照射

最大照度(<50,000lx)のLED照明を標準装備。さらに照射部を対物レンズに近接した位置に設置し、術者の視線と同軸に光を照射することで根管内部の視認性も向上します。

照明野調整機能

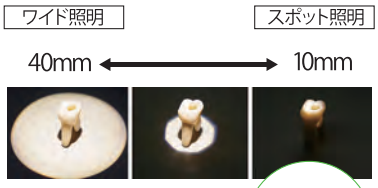

照明野を 40mm~10mm まで無段階で調節でき、術者の観察野のみを照射することも可能です。

アシスタントの負担を軽減

※作業距離 250mm に設定した場合

オレンジとグリーンのフィルターを装備

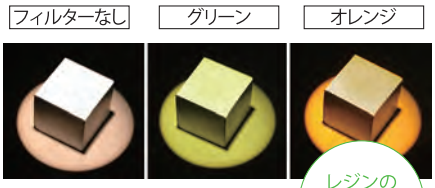

照明によるレジンの硬化反応を抑制するオレンジフィルターと、血流組織等の視認性を向上するグリーンフィルターの2種類を内蔵しています。

レジンの硬化反応を抑制

コンパクトなフロアスタンド

ユニットサイドに設置しやすいコンパクトさ、高い安定性を兼ね備えたフロアスタンドを装備。(全ローラーロック機能付)

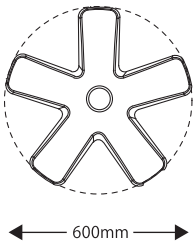

狭いスペースでも設置可能

ビデオ出力機能を本体内に標準装備

本体内にカメラを内蔵し、外部モニターへ術野の映像を出力することができます。アシスタントとの術野共有はもちろんのこと、市販のキャプチャシステムで画像を記録し、患者さんとのコミニュケーションや施術記録としても活用できます。

患者さんへのツールとして活用

画面写真は、はめ込み画像です

プロスペクト・コンパクト2
アナログ出力 RCA ビデオケーブル「2ポート」
プロスペクト・コンパクト2 Brilliant
デジタル出力 HDMI ケーブル「1ポート」

※静止画や動画を記録する場合は、市販のキャプチャ装置を別途ご購入頂く必要があります。

長時間にわたる繊細な治療をささえる快適な操作性

スムーズな位置決定を可能にするアームシステム

高品質なベアリングとガススプリングを採用し、スムーズなアームコントロールが可能です。顕微鏡ヘッド部の前後、左右の可動範囲も広く、直視による観察スタイルにも対応できます。

スムーズなコントロール

オートライト ON/OFF 機能

第 2 アームを最上位に移動すると、LED 照明が自動で消灯します。

瞳孔間距離調整と視度調整

無段階式の瞳孔間距離調節機構と視度調整機構を採用し、術者に適した設定ができます。

180°双眼可変鏡筒を標準装備

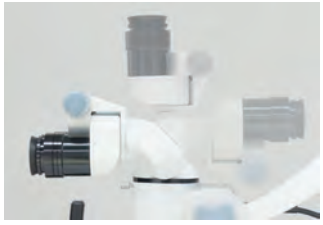

鏡筒角度を 180° の範囲で変更可能です。施術に適した姿勢をとれ、長時間にわたる繊細な治療による疲労感を軽減できます。

2種類のハンドルを標準装備

顕微鏡本体には、両手でしっかりホールドできる角度可変式の操作ハンドルと、片手で操作できるT型ハンドルの2種類を装備しています。

手になじむハンドルグリップ

操作ハンドル

片手で操作可能

T型ハンドル

バリオディスト

バリオディストを標準装備しているため、対物レンズの焦点距離を 190mm ～ 300mm（距離：110mm）の範囲で調整することができ、術中のクイックなフォーカシングが可能となります。

バリオディストを装備していない場合

マイクロスコープの高さを変えずに、根尖から根管口まで焦点を変更できます。

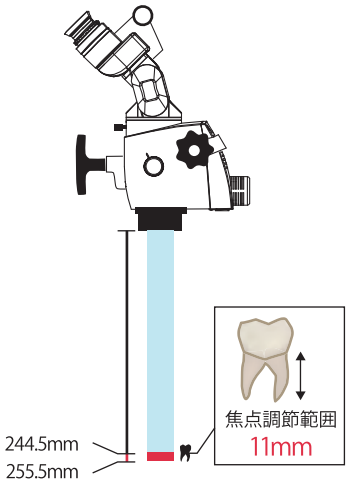

バリオディストを装備している場合

マイクロスコープの高さを変えずに、前歯から臼歯まで焦点を変更できます。

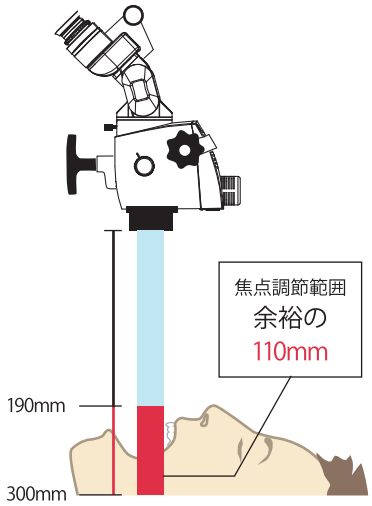

仕様

	項目	PROSPECT COMPACT 2	PROSPECT COMPACT 2 Brilliant
顕微鏡本体	対物焦点距離	f=190～300mm	
	変倍方式	5段階	
	フォーカス調整	110mm（手動式）	
	双眼鏡	双眼可変鏡筒（0°～180°）	
	対物レンズ	アポクロマティック マルチコートレンズ	
	接眼レンズ	アクロマティック マルチコートレンズ	
	瞳孔間距離調整範囲	55mm～75mm	
	接眼レンズ倍率	12.5×	
	視度調整範囲	±7D	
	総合倍率（f250 設定の場合）	3.44× 5.36× 8.48× 13.6× 21.2×	
	視野径（f250 設定の場合）	64.9mm 41.6mm 26.0mm 16.3mm 10.4mm	
	照度	＜50,000lx	
	照明野	最大 40mm 最小 10mm	
	内蔵カメラ	**1CCD カメラ（SD 画質）**	**FULL HD カメラ**
	バランスアーム機能	**非搭載**	**搭載**
	消費電力	**30W**	**40W**
	全高	1843mm（最大）	
寸法	フロアスタンド直径	600mm	
	重量（スタンド、ベース、アーム含む）	**109kg**	**111kg**
	第 1 アーム長さ（軸間距離）	440mm	
	第 2 アーム長さ（軸間距離）	600mm	
	第 1 アーム回転範囲	360°	
	第 2 アーム回転範囲	＞360°	

プロスペクト・コンパクト 2

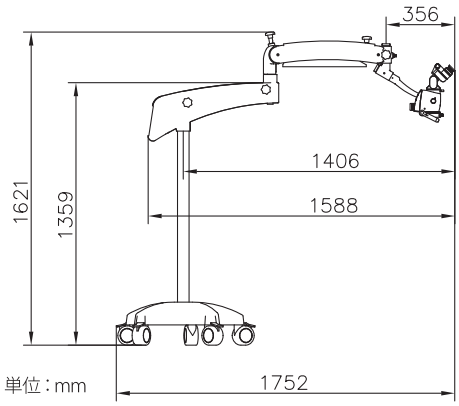

プロスペクト・コンパクト 2 Brilliant

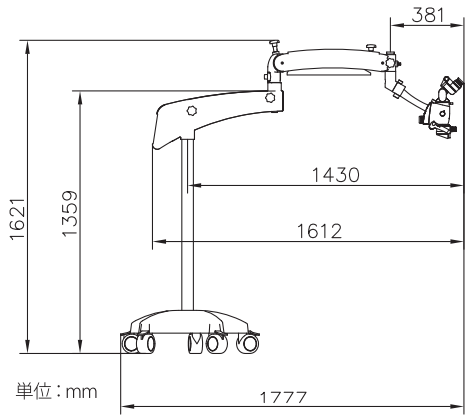

オプション

アングルロテーション機能

顕微鏡本体を傾斜させた場合でも、接眼レンズ部を独立して水平に保ち、自然な姿勢での観察が可能となり、術者の疲労を軽減します。

（傾斜可能範囲：左右 25 度）

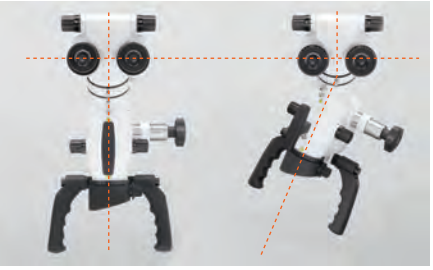

垂直使用時　　傾斜使用時

ビームスプリッター＋各種カメラアダプター

ビームスプリッターと各種カメラアダプターにより、市販のデジタルカメラを接続できます。デジタルカメラアダプタには、ニコン F マウント用、キヤノン EF/EF-S マウント用、ソニー A/E マウント用、iPhone 用の 6 種類をご用意しております。

活用例

・iPhone
・デジタルカメラアダプター 2
・ビームスプリッター

iPhone のカメラ機能を用いて、よりスマートな動画や静止画の記録およびプレゼンテーションが可能です。また AppleTV と iPhone を「画面ミラーリング」することで、iPhone で撮影している画像、記録された動画、静止画を大型モニターなどへ表示することもできます。

※iPhone、AppleTV、接続ケーブル等は別途、ご用意ください。

※Apple、iPhone、Apple TV、iCloud、AirDrop、Apple ID は、米国および他の国々で登録された Apple Inc. の商標です。
※本製品で撮影される静止画・動画には製品の構造上、若干の歪みが生じます予めご了承ください。
※iCloud および Apple TV の設定には「Apple ID」が必要となる場合が有ります予めご了承ください Apple ID は個人情報の入力が必要となるため、設定はお客様個々の責任のもとに設定していただく必要があります。iPhone および Apple TV、iCloud の設定方法、操作方法に関しましては Apple 社のカスタマーサービスへお問い合わせください。

デュアルアイリス

180° 双眼可変鏡筒の下に装着し、無段階で絞り値を調整するアクセサリーです。絞り値を大きくすると、奥行きのある術野でもフォーカスの合う範囲を広くすることができます。

注意： 絞り値を大きくすると視認できる像の明るさは低減します。

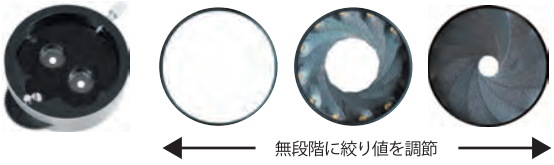

価格

PE0010	プロスペクト・コンパクト 2		医療機器届出番号：13B2X00022000074 号 特定保守管理医療機器 一般医療機器 機械器具 (25) 医療用鏡 可搬型手術用顕微鏡 (36354020)　一般医療機器 機械器具 (25) 医療用鏡 (設置) 手術用顕微鏡 (36354010)
PE0033	プロスペクト・コンパクト 2 Brilliant		医療機器届出番号：13B2X00022000108 号 特定保守管理医療機器 一般医療機器 機械器具 (25) 医療用鏡 可搬型手術用顕微鏡 (36354020)　一般医療機器 機械器具 (25) 医療用鏡 (設置) 手術用顕微鏡 (36354010)

オプション：アングルロテーション機能		
PE0011	アングルロテーションリング [ホワイト]	*
PE0012	アングルロテーションエクステンダー [ホワイト]	*

*アングルロテーション機能には、アングルロテーションリングとアングルロテーションエクステンダーの組合せ、または、外部カメラを装着する場合は、アングルロテーションリングとビームスプリッター 2 アングルロテーション エクステンダータイプの組合せが必要となります。

オプション	
PE0022	デュアルアイリス リング [ホワイト]

オプション：外部カメラ用アクセサリー	
PE0013	ビームスプリッター 2 [ホワイト]
PE0014	ビームスプリッター 2（アングルロテーションエクステンダータイプ）[ホワイト]
PE0017	デジタルカメラアダプタ 2（ソニー E マウント APS-HD センサー用）[ホワイト]
PE0018	デジタルカメラアダプタ 2（ソニー A マウント APS-HD センサー用）[ホワイト]
PE0019	デジタルカメラアダプタ 2（ニコン F マウント DX フォーマット用）[ホワイト]
PE0020	デジタルカメラアダプタ 2（キヤノン EF-S マウント APS-C センサー用）[ホワイト]
PE0021	デジタルカメラアダプタ 2（キヤノン EF-S マウント フルサイズセンサー用）[ホワイト]
PE0034	デジタルカメラアダプタ 2（モバイルフォン用 /Easy360）[ホワイト]
	モバイルフォン固定カバー（各種）

●製造販売元 ペントロン ジャパン株式会社　〒140-0014　東京都品川区大井4-13-17　TEL.03-5746-0316　FAX.03-5746-0320　●製造元：ズーマックス メディカル社

●販売元 ジンマー・バイオメット・デンタル株式会社
〒105-0014 東京都港区芝2-7-17 住友芝公園ビル12F
〒561-0872 大阪府豊中市寺内2-4-1 緑地駅ビル4F
ご注文専用 FAX：0120-314-004　商品のお問い合わせ：0120-318-418